Bitumen Bodenventil Typ B 52.8

Bottom Valve for Bitumen Type B 52.8

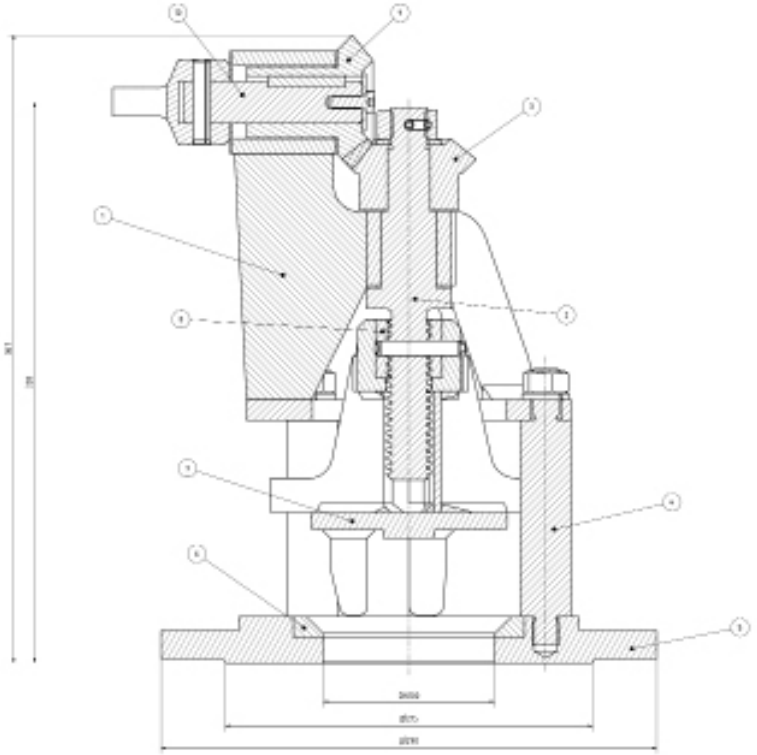

Abmessungen in mm
Dimensions in mm

Produktmerkmale

= für Bitumen Fahrzeuge
= Temperatur: -20 °C - +275 °C
= Innenliegendes Bodenventil für den Einbau in Bitumen Transport - tanks
= Die Armatur wird an der Innensei - te des Tanks eingebaut
= Die außenliegende Betätigungs - einrichtung ist mit der innen - liegenden Absperreinrichtung formschlüssig verbunden
= mit Bauteilkennzeichen-Nr. TÜ.AGG.316-99
= Ausführung entsprechend GG VSEB/ADR/RID (2011) EN 14433 : 2006

Product Features

= for bitumen trucks
= temperature: -20 °C up to +275 °C
= Bottom valve for installation in - side of bitumen transporttanks
= the valve will be installed inside the tank
= the outside operating lever is with inside force fitted installed valve
= with type test approval mark-no. TÜ.AGG.316-99
= Design acc. to GG VSEB/ADR/RID (2011) EN 14433 : 2006

Teil / Part	Benennung / Designation	Werkstoff / Material
1	Lagerbock / Bearing support	1.0577 (S355 J2)
2	Spindel / Stem	42CrMo4
3	Kegelrad / Bevel wheel	C45
4	Bolzen / Bolt	42CrMo4
5	Flansch / Flange	GS-45
6	Sitzring / Seat ring	CrNi Stahl ; CrNi Steel
7	Ventilkegel / Plug	1.0577 (S355 J2)
8	Stellmutter / Nut	CuAl10Ni
9	Kegelrad / Bevel wheel	C45
10	Führungsbolzen / Guide bolt	1.0038 (S235 JRG2)